商 品 名　　型 式

耐酸石英Ｌ型ヒーター　ＹＱＩＬ型

説 明

塩ビ保護管付き折りたたみ式石英ヒーター

特 長

１．短納期・低価格
製品の標準規格化により半製品での在庫を持つことで短納期･低価格を実現しています。

２．破損の心配を軽減
塩ビ保護管を標準装備しています。運搬・設置・保守における石英ヒーターの破損を極力抑えます。

３．運送コストの削減
折りたたみ方式（図２参照）のため、荷姿がコンパクトになり運送コストを軽減できます。

仕 様

1. 電源コードは標準で 2m(内 防水チューブは 200㎜)、差込みプラグ付
2. 首下寸法は、最長 1500 ㎜です。ご指定ください。
3. 最高使用温度は 60℃以下でお使いください。

用 途

酸性の化学薬品、現像液やメッキ液、金属イオンを嫌う場合に適しています。フッ酸、濃リン酸、アルカリ溶液には侵されます。

種 類

表１　型番表

型　番	電源	相数	容量	Ｌ寸法	アース線	プラグ（明工社）
YQIL-10.5	100V	単相	0.5kW	400 ㎜		MP2506-N
YQIL-11			1kW	400 ㎜		MP2506-N
YQIL-21	200V	単相	1kW	400 ㎜		MP2561
YQIL-21E					アース線付	MP2561
YQIL-31	200V	3 相	1kW	400 ㎜		MP2562
YQIL-31E					アース線付	MP2566
YQIL-32			2kW	600 ㎜		MP2562
YQIL-32E					アース線付	MP2566
YQIL-33			3kW	600 ㎜		MP2562
YQIL-33E					アース線付	MP2566
YQIL-34			4kW	870 ㎜		MP2562
YQIL-34E					アース線付	MP2566
YQIL-35			5kW	980 ㎜		MP2562
YQIL-35E					アース線付	MP2566

型番説明

ＹＱＩＬ－３２Ｅ

- Ｅ：アース線付
- ２　：2kW
- ３　：3 相 200V　　２：単相 200V
- １　：単相 100V
- Ｌ　：Ｌ型
- YQI：石英ヒーター（投げ入れ型）

図 面

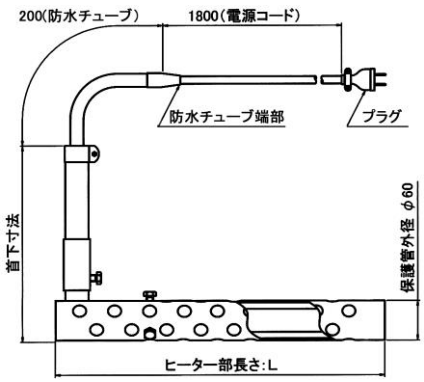

図１　耐酸石英Ｌ型ヒーター形状

写 真

写真１

特注品

1. 首下寸法が 1500 ㎜以上必要な場合は割増料金が必要です。
2. 標準の防水チューブはビニール製なので、薬液の種類・温度によっては使用できません。EPDM 製も製作致しております。
3. 単相用アース端子付プラグやプラグなしも対応可能です。
4. 高温仕様（最高使用温度 80℃）

組立と取付例

１．耐酸石英Ｌ型ヒーターの組立手順
①電源コード立ち上がりパイプを立てる
②保護管に差し込む穴に位置を合わせる
③奥までしっかりと差し込み、固定ネジで締める
④ヒーター固定ネジが緩んでいないか確認する

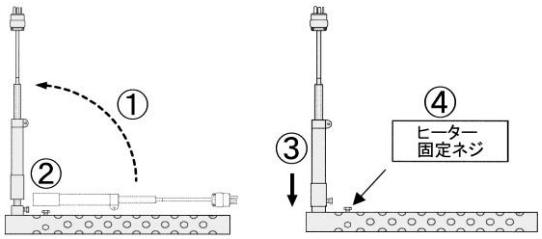

図２　組立手順

２．取り付け例

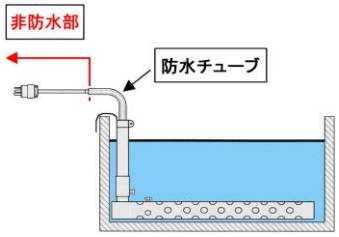

図３　取り付け例

☆付属の金具を曲げて加熱槽の壁に固定できます。

注　意

1. 防水チューブ端部および電源コード部は非防水部です。非防水部を液中に浸すと、液が内部に侵入しヒーターは故障します。絶対に非防水部を液中にいれないで下さい。
2. このヒーターは特に衝撃に弱いので取扱いに注意して下さい。
3. 通電終了直後にヒーターを液から取り出すと余熱で高温になります。冷めてから出してください。

液体加熱ヒーター取扱上の注意をお読みください。

日本ヒーター株式会社
tel 03-3790-3111 fax 03-3790-1711