商 品 名　　型 式

反射笠付セラミックヒーター　　ＩＲＩ型

説 明

遠赤外線効果が良好で素早く加熱するヒーター

特 長

遠赤外線を照射しますので熱効率が良く、途中の空気を暖めず、直接対象物を素早く加熱・乾燥・焼付ができます。また、反射笠により方向性も良好です。
ヒーター表面はコーティングではないので剥離の心配も無く、食品関係にも安心して使用できます。

仕 様

1. 照射部はセラミックス製です。
2. 標準でアルミ製反射笠つきです。
3. 水平取り付け用です。

用 途

1. 塗装・樹脂の焼付け、乾燥
2. 開放された場所での暖房
3. 塩ビ・アクリル等の予熱、軟化
4. 食品の脱水・加工（調理）
5. コンベアー等での搬送物の加熱

図 面

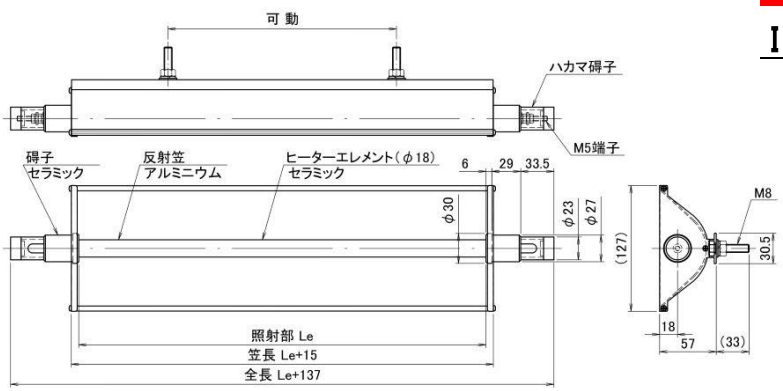

図１ IRI 型

種 類

表１　型番表

型 番	電圧	相数	容 量	全 長	照射寸法	管 径
IRI-205-35	200V	単相	0.5kW	488mm	350mm	約φ18
IRI-210-60			1.0	738	600	
IRI-212-75			1.2	888	750	
IRI-216-100			1.6	1138	1000	

写 真

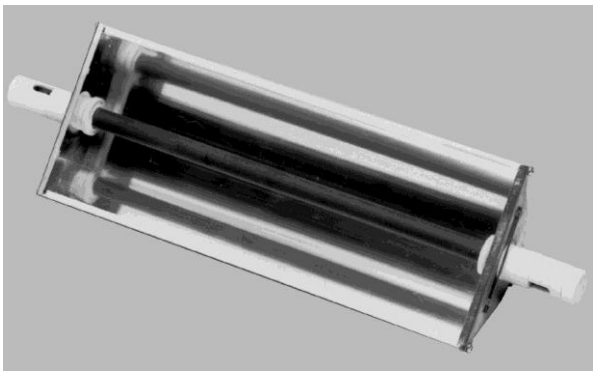

写真１ IRI 型

取付例

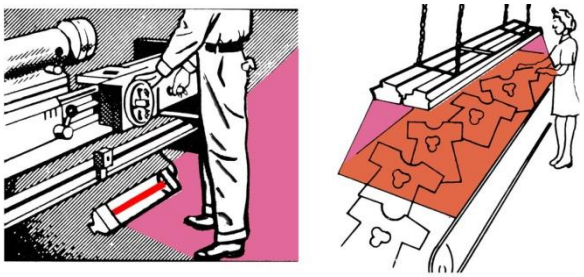

下部加温用　　表面熱処理用

図２　IRI 型ヒーターの設置例

型番説明

ＩＲＩ－２０５－３５

- ３５：照射長 350 mm
- ０５：容量 500W
- ２：単相 200V　８：単相 220V
- ＩＲＩ：反射笠付セラミックヒーター

⚠ 注　意

1. **このヒーターは特に衝撃に弱いので取扱いに注意してください。**

空気加熱ヒーター取扱上の注意をお読みください。

日本ヒーター株式会社
tel 03-3790-3111 fax 03-3790-1711